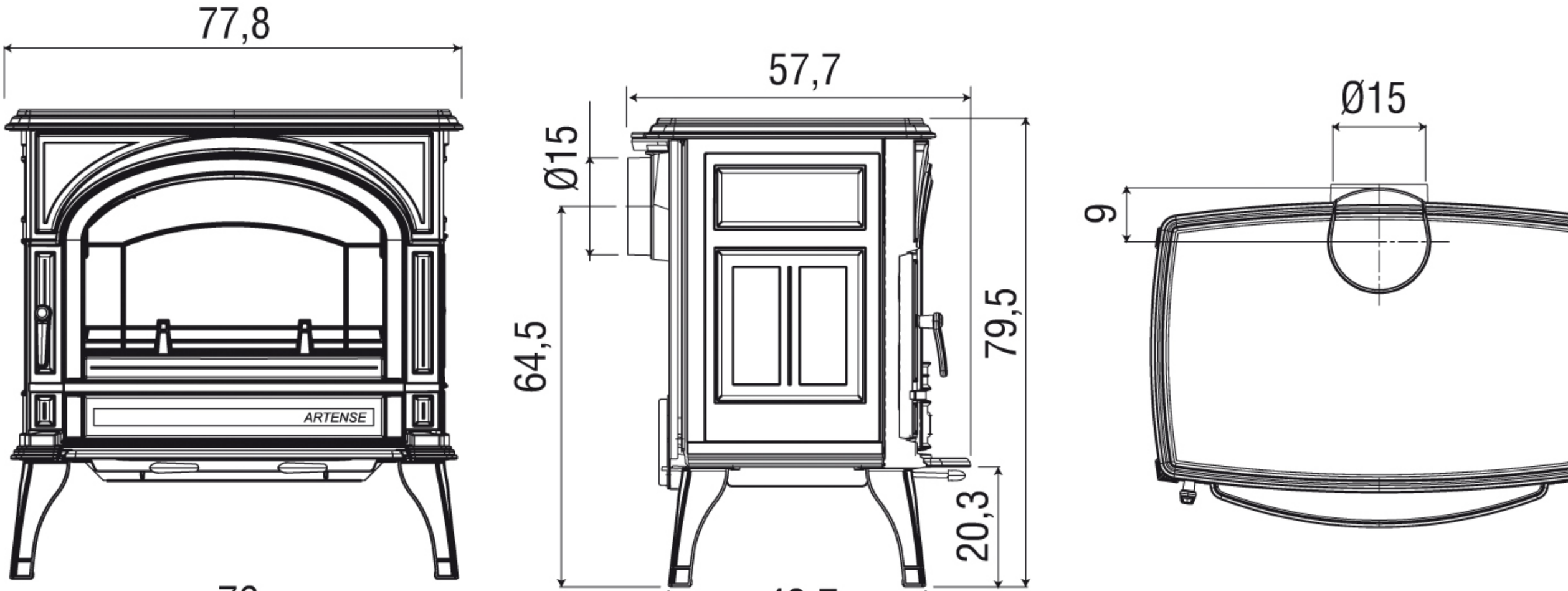
77,8
ARTENSE
57,7
Ø15
64,5
79,5
20,3
Ø15
9